MatixGo

JW4410 - JG4410
JW4418 - JG4418
JW4415 - JW4415AB - JG4415
JW4417 - JG4417

Dimmer

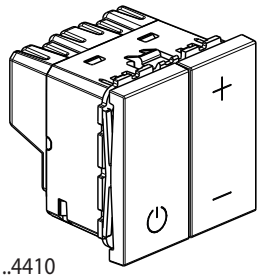
..4410

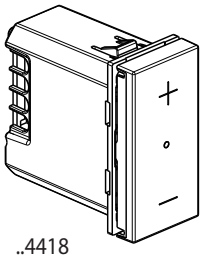
..4418

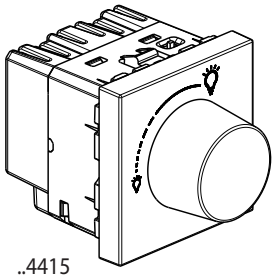
..4415

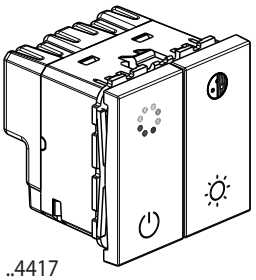
..4417

Impiego

Il dimmer può aumentare o ridurre la luce per creare la giusta atmosfera.

Range

Descrizione	Articolo
Dimmer a pulsante per lampade con ballast uscita 0-10V. - 100÷240 Va.c. 50÷60 Hz 2 moduli	☐ JW4410 ■ JG4410
Dimmer a pulsante universale, - resistivo/induttivo/capacitivo/ fluorescenti compatte/LED dimmerabili. - 100÷240 Va.c. 50÷60 Hz - collegamento con neutro 1 modulo	☐ JW4418 ■ JG4418
Dimmer rotativo universale, - resistivo/induttivo/capacitivo/ fluorescenti compatte/LED dimmerabili. 100÷240 Va.c. 50÷60 Hz - collegamento senza neutro - 2 moduli	☐ JW4415 - JW4415AB ■ JG4415
Dimmer per (LED) DALI ballasts e drivers. Per controllare fino ad un max di 21 apparecchi di illuminazione RGB (Rosso/Verde/Blu) 2 moduli	☐ JW4417 ■ JG4417

Colore: ☐ Bianco ■ Grigio

Dimensioni

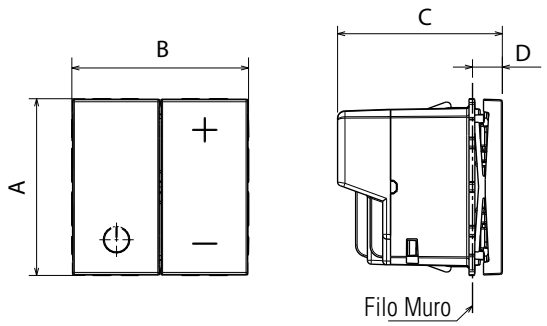

	A	B	C	D
..4410	45.1	45	42	7.6
..4417	45.1	45	42	7.6

Dimensioni

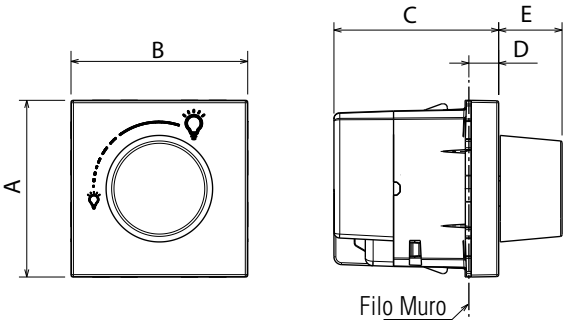

	A	B	C	D	E
..4415	45.1	45	42	7.6	16.2

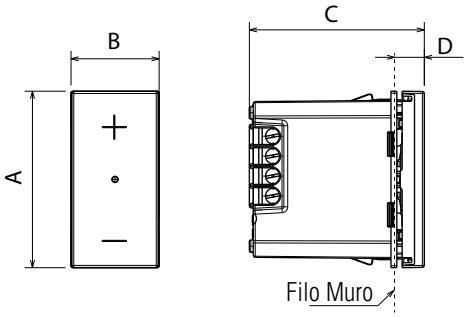

	A	B	C	D
..4418	45.1	22.5	44.6	7.6

Collegamento

Tipo di morsetto: vite
Capacità del morsetto: 2.5 mm^2
Lunghezza Spellatura: 8 mm
Compatibile con cavi flessibili e rigidi

Dimmer

Caratteristiche tecniche

- **Indice di protezione:**

(considerando un'istallazione completa di placca e supporto)

- Penetrazione da corpi solidi/liquidi: IP40
- Prova d'urto: IK04

- **Caratteristiche dei materiali:**

- Custodia: PC
- Copritasto : ABS
- Halogen Free
- Resistente UV
- Autoestinguente :

850°C/30s per parti isolanti che mantengono in posizione le parti in tensione.
650°C/30s per altre parti di materiali isolanti.

- **Caratteristiche elettriche:**

Tipo	Ergonomia	Codice	Alimentazione	Ad incandescenza e alogene 	Alogene con trasformatore elettronico 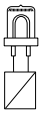	Fluorescenti compatte 	LED 	Led DALI ballast 	Fluorescenti con 0-10 V ballast 
Ballast	A pulsante	JW4410 JG4410	240 V 100 V						600 W 300 W
Universale a pulsante con neutro	A pulsante	JW4418 JG4418	240 V 100 V	150 W 75 W	150 W 75 W	150 W 75 W	150 W 75 W		
Universale a rotativo senza neutro	Rotativo	JW4415 JG4415	240 V 100 V	300 W 150 W	300 W 150 W	300 W 150 W	75 W 37 W		
DALI	A pulsante	JW4417 JG4417	240 V 100 V					OK	

- **Caratteristiche climatiche:**

- Temperatura di stoccaggio: -10° C a +70° C
- Temperatura d'impiego: 0° C a +35° C

Pulizia

Pulire la superficie con un panno.
Non usare: acetone, smacchiatori o tricloroetilene.

Attenzione:
Verificare sempre prima di utilizzare prodotti speciali per la pulizia

Normative e Approvazioni

Conforme allo standard IEC/EN/CEI 60669-1

Fare riferimento al catalogo online.